KYOCERA
京セラドキュメントソリューションズ

>PRINT>COPY>SCAN>FAX

TASKalfa 6052ci　TASKalfa 6002i
TASKalfa 5052ci　TASKalfa 5002i
TASKalfa 4052ci　TASKalfa 4002i
TASKalfa 3252ci
TASKalfa 2552ci

A3複合機

未来を見つめた選択を。

TASKalfa　TASKalfa

商品のご用命は下記まで

〈製造元〉
京セラドキュメントソリューションズ株式会社
〈販売元〉
京セラドキュメントソリューションズジャパン株式会社
〒158-8610　東京都世田谷区玉川台2丁目14-9　http://www.kyoceradocumentsolutions.co.jp

お客様相談窓口　0570-046562　受付時間　9:00～12:00　13:00～17:00（土曜、日曜、祝日及び当社指定休日は除く）

このカタログは2017年2月現在のものです。　CAT/15C/AMN/TAI

未来を見つめた選択を。

ビジネスを取り巻く環境は、大きな変化を迎え、複合機に求められるニーズが多様化。

また、その一方で長期間の使用を実現できる確かな耐久性も求められています。

京セラが提案する新しいA3複合機は、そんな時代のニーズに応えるもの。

長年磨き続けてきた、代名詞とも言える「長寿命技術」をベースにした本体の設計。

そして、時代の変化やオフィスのニーズに合わせて

将来必要な機能を追加することができるソリューションプラットフォームの搭載。

オフィスの「未来」をサポートしていきます。

本体も、機能も、ロングライフに。

ロングライフを支える、独自の設計と確かな技術。

長期間の使用を想定し、堅牢性を追求したタフなボディ。

長く使える部品は、複合機本体の長寿命化へつながります。京セラドキュメントソリューションズは、1992年初代エコシスプリンター「FS-1500」の誕生以来、部品を極限まで長寿命化し、部品や消耗品の廃棄を少なくすることで環境負荷を小さくする製品開発を継続。その卓越した技術は今もなお開発に展開され、群を抜いた長寿命設計であるドラムを採用しています。長く使える、未来に使える複合機にこだわりました。

京セラグループの技術の集大成

TASKalfa 6052ciシリーズの中には、京セラグループの高い技術力によって開発されたパーツや部品が数多く使われています。堅牢性はもちろん、最新の技術力で開発されたドラムやパネル、レンズ、基板、小さなコネクターまで詰め込まれた製品は、まさに京セラグループの技術の集大成です。

ドイツNo.1の実力

ドイツで有名な工業製品と言えば、自動車やカメラなどを思い浮かべる方も多いのではないでしょうか。そんなドイツで、最も選ばれている京セラの複合機。よりよいものをできるだけ長く使い続けたいという想いに、京セラはお応えしています。

※A3モノクロ複合機、ドイツ市場出荷台数No.1
※出典:IDC's Worldwide Quarterly Hardcopy Peripherals Tracker
（期間:2013年4月～9月）

オフィスの未来をサポートするソリューションプラットフォームを搭載。

モバイルやクラウド、ソーシャルメディアにIoTなど、過去に予想できなかったテクノロジーが働き方を変え続けている今、将来の働き方も一層多様化が進み、お客様が求める機能も変化し続けています。それを支えるのが、京セラが独自に開発したソリューションプラットフォーム「HyPAS(Hybrid Platform for Advanced Solutions)」です。カーナビが常に最新の情報に入れ替わっていくように、複合機の機能も未来にあわせて拡張していきます。

グローバルで開発

オフィスの未来をサポートするHyPASソリューションの開発は、日本だけにとどまらず、アメリカやヨーロッパなど世界各国で行われています。その情報を世界で共有し、違う国で作られたアプリケーションを日本で、日本で作ったアプリケーションを世界で展開。開発者が常に新しいアプリケーションの開発にチャレンジしています。

お客様にあったオンリーカスタマイズ

働き方が多様化し続けている今、お客様が必要とするソリューションも様々です。京セラは、オフィスの規模に関係なく課題に向き合い、スピーディーに対応します。コストは最小限に、導入も1台から。お客様へオンリーワンのカスタマイズをご提案します。

働き方から働く空間まで、
お客様に最適な提案を。

プリントする。コピーする。スキャンする。
基本機能だけではない、クラウドと連携したドキュメント環境の構築。
オフィス環境に合わせたオンリーワンのカスタマイズ。
京セラは、オフィスのコンシェルジュとして、
複合機を活用しながら、お客様の働き方から働く空間まで
幅広く最適なご提案を行います。

Productivity
プロダクティビティー

高い技術力は長寿命だけにとどまらない。
画質はもちろん、
高生産性にもこだわりました。

Usability
ユーザビリティー

「使いやすい」は長く使える証。
京セラは使用する人の立場で
考えています。

Security
セキュリティーとリスク回避

大切な情報を守るために。
オフィスにおけるセキュリティーを
複合機から。

TASKalfa 6052ciシリーズの
6つの特長

Eco-friendly
エコフレンドリー

省エネ、廃棄部品の削減。
環境にやさしい製品づくりに
取り組んでいます。

Support
管理とサポート

進化するリモートサポートで
お客様の働き方を支えます。

Customize
カスタマイズ

課題は、使う人によって違うから。
業種や環境にあわせて、オンリーワンの
カスタマイズをお届けします。

働き方と働く空間のコンシェルジュ。

新しく創造的な「働き方」を実現すること。
京セラは、コンシェルジュのように、きめ細やかなコンサルティングとコミュニケーションを通じて
お客様の課題を理解し、快適な「オフィスの空間」と「働き方」をご提案いたします。

出がけに資料を
モバイル端末から印刷、スキャン。
PCレスでらくらく外出。

外出直前に資料の印刷をし忘れたことに気付いても、モバイル端末を複合機とWi-Fi Directで直接つないで簡単に印刷することができます。さらに無料アプリのKYOCERA Mobile Printを使用することで、複合機から直接書類のスキャンをすることも可能に。資料やPCの持ち歩きを減らし、荷物の軽量化を図ります。

※Wi-Fi Directはオプション

書類の高速スキャンで
紙媒体を削減し、
働く空間を快適に。

オフィスにあるキャビネットには多くの書類が入っていませんか？それをスキャンして保存することで、スペースはもちろん、検索のスピードも効率化できます。京セラのTASKalfa 6052ciシリーズは、さらにスキャンスピードが向上し、カラー両面180枚/分を実現※1。OCRをかけることで、キーワード検索が可能になります※2。キャビネットを減らしてオフィスのスペースを見直し、快適空間を作りましょう。

※1 TASKalfa 3252ci/2552ciは160枚/分
※2 Scan extension kit(A)はオプション

社内の掲示物内製で
常に最新情報を
社員と共有し士気を上げる。

売上目標や達成目標、注意喚起にイベント情報など、社内の掲示物は常に最新の情報に更新していくことが大切。目立つ掲示物を作成するために、大判サイズを外注することは経費の無駄とタイムロスに繋がります。京セラの複合機は1,220mmの長尺印刷に対応。社内の複合機で簡単に掲示物が作成できるため、大きい紙面で最新の情報を共有することが可能です。

外出中もFAXを送受信できる。
すばやい対応で
商機を逃さず効率UP。

外出中や移動中もFAXで届く注文書が気になって何度も会社に電話をしてしまうという方は多いはず。京セラの複合機ならメール転送でスマホから受信FAXを確認でき、iPadを使用することでどこでもFAXを送信することが可能です。ロスタイムを減らしてビジネスチャンスを逃しません。

※TALK F-Transporterはオプション

高速機トップクラスの
コンパクト設計でオフィスの
模様替えもラクラク実行。

TASKalfa 6052ciシリーズはシンプルで凹凸を抑えたすっきりデザイン。サイズも従来よりも小さい幅602mm×665mm。重量も従来機より20%※削減で移動させやすいので社内のレイアウト配置も幅が広がります。

※TASKalfa 5551ciシリーズと比較

出張先でも設定いらずでスキャンができる。PINコードを入力するだけの簡単操作。

支店や店舗への出張ごとに、PCと複合機の接続はもちろん、スキャンの設定やアドレスの登録を行うのは手間がかかること。京セラのソリューションアプリピンポイントスキャン機能を使えば、その場でパスワードを入力するだけでスキャンが可能。登録の必要もないので手間がかからず、セキュリティーのリスクも軽減できます。

※オプション

TASKalfa 6052ciシリーズの特長を動画でご覧いただけます。
まとめて見たい方は左のQRコードを読み取ってください。
気になる機能を見たい方は各ページのQRコードを読み取ってください。

<QRコードについて>
・QRコード読み取りには専用アプリが必要です。アプリストアからダウンロードしてご利用ください。
・QRコードが読み取れない場合は当社ホームページよりご確認ください。
http://www.kyoceradocumentsolutions.co.jp
・動画の視聴は無料ですが、通信料金はお客様のご負担となりますのでご了承ください。
・コンテンツや動画、URLを予告なく変更もしくは削除することがありますのでご了承ください。
・QRコードは株式会社デンソーウェーブの登録商標です。

ビジネスの効率と安全性を向上させる充実の機能。

Security　セキュリティーとリスク回避

詳しくはこちら

USB禁止設定で セキュリティー対策。

USBメモリーは、セキュリティー上の問題で使用を禁止にされている場合があります。京セラの複合機はUSBの使用禁止を設定することが可能です。

FAX送信の宛先ミスを防止する 同報送信禁止機能を拡張。

FAX送信時に間違って同報送信してしまわないように、同報送信禁止機能設定が可能。忙しい時や焦ってしまった時に起こる人的ミスを防止します。FASECにも対応しています。

ICカード認証印刷で無駄な印刷や 情報漏えいを防止する。

ドキュメントを出力する際に認証を行うことで、出力物の放置、混在、覗き見や盗難による情報漏えいを防止します。

※オプション

データ暗号化により セキュリティーを強化。

ハードディスクやSSDに残ったコピー、スキャン、プリントデータの自動上書き消去が可能。データを暗号化して書き込むことにより、不正なアクセスでデータを盗まれても元の情報が解読されることを防止します。

※オプション

社内セキュリティー対策を 見える化。

WatchGuardの稼働状況について、ネットワークセキュリティーレポートを、PCを介さずに複合機の操作パネルから印刷できます。「セキュリティー機器を導入したが、その効果がわかりにくい」、「自社のインターネット利用状況がわからない」といった課題に対し、使い慣れた複合機での簡単な操作で導入効果を確認することが可能です。

※オプション

マイナンバー情報の収集を 複合機で迅速かつ正確に。

多くの企業ではマイナンバー情報を収集する手間が課題となっていますが、複合機を使って、素早く正確にマイナンバー情報の管理台帳が作成できます。京セラの複合機とこのアプリケーションがあれば、1人分の収集がおよそ1分で完了します。

※オプション

Usability　ユーザビリティー

詳しくはこちら

使う人の身長に合わせて 角度調整できるタッチパネル。

操作タッチパネルは9インチ。ボタンを最小限に抑え、すっきりとしたフォルムになりました。また、90度から15度までの角度調整が自由に行えるので使用する人の環境に合わせて簡単に変更が可能です。FAX送信が多い方はテンキーオプションの装着も可能です。

力を加えず閉められる 半自動引き込みカセット搭載。

京セラ製品初の半自動引き込みカセット設計。今までよりも少ない力で開閉が可能で、閉める際の音の軽減を実現しました。

交換トナーが一目で分かり トナーの無駄をなくす。

トナー交換の際、どのトナーを変えればよいかが一目でわかるトナーコンテナ交換ロック機能を搭載しました。

Productivity　プロダクティビティー

詳しくはこちら

新トナー技術の採用で 1200dpiの高画質を実現。

新製品はトナー粒子の配置が均一になる新技術を用いて高発色を実現。1200dpiの高解像度とあいまって高画質を実現しました。

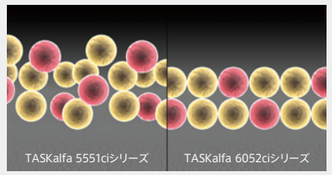

封筒からSRA3サイズまで カセットから給紙で利便性を向上。

A6、はがきサイズ、洋形2封筒など、今まで手差しで行っていた特殊紙をカセットから印刷できるようになりました。さらに京セラ製品初のSRA3サイズに対応。同じくカセットから給紙が可能なので、A3実寸で見せたい資料もサイズを変えずに出力できます。

※はがき、封筒は紙や種類によって非対応の場合がございます。事前にお問い合わせください。

白紙を飛ばして 無駄な経費を削減。

数枚の資料をまとめてコピーやスキャンする際、両面と片面の混在で、間に白紙が入り用紙が無駄になったことはありませんか？TASKalfa 6052ciシリーズは読み込んだ白紙原稿を削除してデータを作成するため、用紙を無駄にすることなく印刷できます。

Eco-friendly　エコフレンドリー

詳しくはこちら

使っていない時の 消費電力を削減

複合機を使っていない状態（スリープ状態）の消費電力を1Wまで削減しました。新コントローラーを搭載することで、消費電力を削減し、省エネ性能を高めることが出来ました。

京セラ初、使い終わったトナーを 回収タンクへ再利用で資源の削減。

京セラ機器で初めて使い終わったブラックトナーを回収タンクへ再利用できるしくみを取り入れました。

リサイクル材を使用した 外装カバー。

TASKalfa 6052ciシリーズは本体カバーの82%にPCRのリサイクル素材を使用しています。

Customize

カスタマイズ

詳しくは
こちら

アンケートやテストに最適な簡単マークシート作成・採点が可能。

京セラ複合機とHyPASアプリケーション、TEACHING ASSISTANTだけで簡単にマークシート方式のテストを実施することができます。複合機単体でマークシートの作成から採点、成績表のレポート作成まで可能です。

※オプション

スマートデバイスで自分だけのオリジナルパネルへカスタマイズ。

無償のアプリであるKYOCERA MyPanelで、スマートデバイスが複合機の操作パネルへ。よく使う設定を保存しておくことができるので、複合機パネルの操作が簡略化できます。

FAX回線は1つで複数の複合機がFAXを送信できる。

複合機は複数台あるけれどFAXは1回線しか持っていない。そんな場合でも、TALK親子FAXで、FAX回線がつながっていない複合機からFAXを送信することが可能です。1つの回線をいくつものフロアや離れた空間で使用する際に便利です。

※オプション

Support

管理とサポート

詳しくは
こちら

常に最新のソフトウェアで利用できる。

新しいリモートサービスでソフトウェアやファームウェアのアップデートが可能です。常に最新のソフトに更新することで、万一の事態に備えます。

リモートサポートで未然に複合機の事故を防ぐ。

複合機をリモートでサポートすることが可能です。例えば、なくなりそうなトナーを自動で届けることで、急なトナー切れを未然に防ぎます。また、複合機の状態をリモートで監視し、安定した使用をサポートします。

オフィスにあるすべての複合機の管理を簡単に。

オフィス内の複合機の状態をすべて簡単に把握できるので、万一のエラー復旧やメンテナンスを素早く行えます。管理者がネットワーク上の機器を一元監視できるため、各プリンターの共通設定はもちろん、消耗品の発注や在庫管理などトータルな効率化を図れます。

Option parts

自動原稿送り装置

※原稿送り装置または原稿マットのいずれかの装着が必要です。

DP-7120

シンプルで低コストな原稿送り装置。

※TASKalfa 3252ci/2552ciのみ

DP-7100

スタンダードな原稿送り装置。

DP-7110

両面同時読込ができる原稿送り装置。

原稿マット

プラテンカバータイプE

コピーサービスにおすすめ。

フィニッシャー

ステープルや仕分けをする装置。

DF-7100

場所をとらないインナーフィニッシャー。シフトソートとステープルが可能。

DF-7120

1000枚まで排紙可能なフィニッシャー。シフトソートと3種のステープルが可能。

DF-7110

4000枚まで排紙可能なフィニッシャー。2つのトレイに仕分けが可能なシフトソートや3 種のステープル。更に2穴のパンチが可能。

PH-7B パンチユニット。DF-7110、7120に装着して使用。

PH-7110 パンチユニット。DF-7100に装着して使用。

AK-7100

フィニッシャー装着に必要なアタッチメントキット。

※DF-7100は不必要です。

MT-730(B) ※DF-7110用

全部で7つのトレイに仕分けることができます。

BF-730 ※DF-7110用

折り加工ができるブックレットフォルダー。

その他のオプション

ハードテンキー

NK-7100

FAX送信に便利な外付けテンキー。

FAX System 12

FAXユニット(2枚装着可)。

ICカードリーダー

ICカードを読込む時のリーダー。

長尺ガイド

Banner Guide 10

10枚の連続長尺通紙が可能。

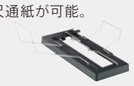

Internet Fax Kit (A)

インターネットFAXキット。

DT-730(B)

原稿の一時置きに便利な原稿台。

インターフェイス

IB-35 Wi-Fiダイレクト対応無線LAN。

IB-51 Wi-Fi無線LANインターフェイス。

IB-50 ギガビットネットワークインターフェイス。

ペーパーフィーダー

用紙をストックする。

PF-7100

2段ペーパーフィーダー550枚(64g/m²)×2収容可能。

PF-7110

2列ペーパーフィーダー1,750枚(64g/m²)×2収容可能。

PF-7120

大容量サイドデッキ3,500枚(64g/m²)収容可能。

おすすめ構成

スタンダード

カセット4段に両面自動原稿送り装置を搭載した最小構成です。すっきりしたフォルムはそのままで、4段のカセットに使用頻度の高い用紙をカスタマイズできます。

使用オプション:
本体+DP-7120+PF-7100

FAXとチラシの専用機へ

オフィスは狭いけれど出力が多い場合や、資料やチラシ、FAXなどの印刷物が多い場合におすすめです。インナーフィニッシャーで最大50枚のステープルを実現。フットスペースはそのままなので場所も取りません。

使用オプション:
本体+DP-7100+PF-7100+DF-7100+FAX System 12+NK-7100

オフィスのセンターマシン

今までより複合機の数を減らして使う場合におすすめです。4,000枚フィニッシャーと大容量のペーパーフィーダーで効率よく印刷を行います。長尺ガイドで社内の掲示物も簡単に作れます。

使用オプション:
本体+DP-7110+PF-7110+PF-7120+DF-7110+PH-7B+AK-7100+Banner Guide 10

フルオプションでリーフレットも簡単内製化

印刷物の仕分けやブックレット印刷にも対応。生産性と効率重視のハイスペックで、高速機におすすめです。

使用オプション:
本体+DP-7110+PF-7110+PF-7120+DF-7110+PH-7B+AK-7100+MT-730(B)+BF-730+NK-7100

Spec

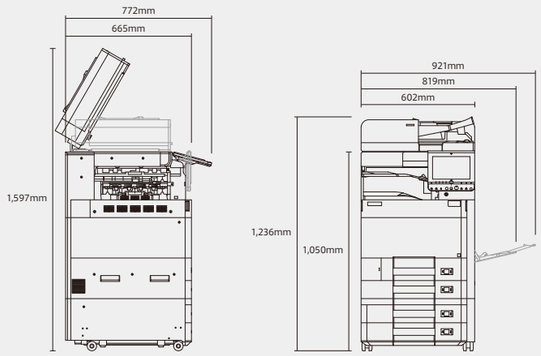

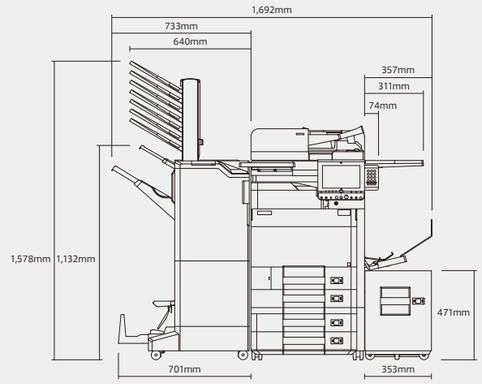

基本仕様・コピー機能　カラーA3複合機

	TASKalfa 6052ci	TASKalfa 5052ci	TASKalfa 4052ci	TASKalfa 3252ci	TASKalfa 2552ci
形式	デスクトップ				
カラー対応	フルカラー				
読み取り解像度	600dpi×600dpi				
書き込み解像度	4,800dpi相当×1,200dpi、1,200dpi×1,200dpi				
階調	256階調				
画像メモリー/大容量ストレージ	4GB、SSD:8GB、HDD: 320GB			4GB、SSD:32GB HDD:320GB※1	
ホストインターフェイス	Hi-Speed USB2.0×1、USBホスト×4、ネットワークインターフェイス(1000Base-T/100Base-TX/10Base-T)×1 オプションインターフェイス×2、無線LAN※1				
原稿サイズ	最大A3～最小A6タテ 画像欠け幅:先端4.0±1.5/0mm、後端4mm以下、左右4mm以下				
用紙サイズ	カセット1:A4～A6タテ、カセット2:SRA3(320×450mm)～A6タテ、長尺(304.8×1,220mm)、ハガキ　※コピー/スキャン時最大A3				
用紙種類※2	普通紙/再生紙/コート紙/厚紙/薄紙/ラベル紙/OHP/タブ紙/封筒※3/ハガキ※3 ペーパーフィーダー:52～300g/m²、手差し:52～300g/m²、長尺136～163g/m²				
ウォームアップタイム※4	17秒以下			18秒以下	
ファーストコピータイム	白黒:3.4秒以下 カラー:4.4秒以下	白黒:3.7秒以下 カラー:4.8秒以下	白黒:4.5秒以下 カラー:5.9秒以下	白黒:5.3秒以下 カラー:7.0秒以下	白黒:6.4秒以下 カラー:8.5秒以下
連続複写速度	白黒:60枚/分 カラー:55枚/分	白黒:50枚/分 カラー:50枚/分	白黒:40枚/分 カラー:40枚/分	白黒:32枚/分 カラー:32枚/分	白黒:25枚/分 カラー:25枚/分
複写倍率	等倍時1:1(±0.8%)、固定倍率:25%、50%、70%、81%、86%、115%、122%、141%、200%、400% ズーム:25%～400%(1%単位の任意選択)				
給紙方式/給紙容量	550枚ペーパーフィーダー(64g/m²)×2段+手差し165枚(64g/m²)、長尺1枚(手差し)				
連続複写枚数	1～999枚(テンキー方式)				
電源	AC 100V 15A 50/60Hz				
消費電力 最大	1,500W				
消費電力 コピー/プリントモード	940W	850W	720W	540W	470W
消費電力 レディモード	60W			40W	
消費電力 低電力モード	50W			40W	
消費電力 スリープモード	0.9W				
消費電力 プラグインオフモード	0.1W				
エネルギー消費効率	162kWh/年 区分:複合機b	129kWh/年 区分:複合機b	97kWh/年 区分:複合機a	78kWh/年 区分:複合機a	56kWh/年 区分:複合機a
大きさ(幅×奥行×高さ)	602×665×790mm(コンタクトガラス上面)				
機械占有寸法	920×665mm(手差しトレイ使用時)　1,688×665mm(フルシステム)				
質量	92kg(トナーコンテナを含まず)			89kg(トナーコンテナを含まず)	

※1 オプション　※2 両面印刷時は64～256g/m²　※3 封筒は洋形4号(ハグルマ封筒:Nケント100g/m²)、洋形2号(ハート封筒:Nケント100g/m²)、ハガキは印字上手ナチュラル(190g/m²)を推奨します。　※4 22℃、60%RH環境下での仕様です。

プリント機能　カラーA3複合機

	TASKalfa 6052ci	TASKalfa 5052ci	TASKalfa 4052ci	TASKalfa 3252ci	TASKalfa 2552ci
連続プリント速度	コピー仕様と同等				
ファーストプリントタイム	白黒:3.8秒以下 カラー:5.1秒以下	白黒:4.3秒以下 カラー:5.4秒以下	白黒:5.1秒以下 カラー:6.5秒以下	白黒:5.9秒以下 カラー:7.7秒以下	白黒:7.0秒以下 カラー:9.2秒以下
書き込み解像度	4,800dpi相当x1,200dpi、1,200dpix1,200dpi				
ページ記述言語	プリスクライブ※1				
対応プロトコル	TCP/IP(IPv4/IPv6)、NetBEUI				
対応OS	Windows Vista/7/8/8.1/10 Windows Server 2008/2008 R2/2012/2016 Mac OS X(10.5～)				
内蔵フォント	アウトラインフォント: 93フォント(PCL6)、136フォント(KPDL3)、8フォント(Windows Vista) ビットマップフォント:1フォント、79フォントはアウトラインフォントで処理 日本語: 平成明朝体™W3、平成ゴシック体™W5(アウトライン・JIS第一/第二水準準拠) OCR文字: OCR-A、OCR-B、OCR-カナ				
エミュレーション	PCL6(PCL5c/PCL-XL)、KPDL3(PostScript Level3互換)、PDF Direct Print、XPS、EPSON VP-1000※2、NEC PC-PR201※2、IBM-5577※2				
インターフェイス	ネットワークインターフェイス(1000Base-T/100Base-TX/10Base-T)×1、Hi-Speed USB2.0×1、IEEE802.11b/g/n※2				
バーコード生成機能	1次元バーコード(45タイプ)、2次元バーコード(PDF417 1タイプ)				

※1 機種により対応するコマンドが異なります。　※2 オプション対応

スキャン機能　カラーA3複合機

		TASKalfa 6052ci	TASKalfa 5052ci	TASKalfa 4052ci	TASKalfa 3252ci	TASKalfa 2552ci
原稿サイズ	原稿台	最大A3				
	DP	最大A3 最小A6タテ(DP-7120は最小A5R)				
	長尺	最大1,900mm				
読み取り解像度		600dpi、400dpi、300dpi、200dpi、200×100dpi、200×400dpi				
原稿読み取り速度※1 (300dpi)	片面原稿	(カラー)100ページ/分 (白黒)100ページ/分			(カラー)80ページ/分 (白黒)80ページ/分	
原稿読み取り速度※1 (300dpi)	両面原稿	(カラー)180ページ/分 (白黒)180ページ/分			(カラー)160ページ/分 (白黒)160ページ/分	
インターフェイス		ネットワークインターフェイス(1000Base-T/100Base-TX/10Base-T)×1、Hi-Speed USB2.0×1、IEEE802.11b/g/n※2				
対応プロトコル		SMB、SMTP、FTP、FTP overSSL、USB、TWAIN Driver、WSD-Scan				
対応OS		TWAIN Driver:Windows Vista/7/8/8.1/10 Windows Server 2008/2008 R2/2012/2012 R2 WIA Driver:Windows Vista/7/8/8.1/10 Windows Server 2008/2008 R2/2012/2012 R2				
出力フォーマット		TIFF(MMR圧縮)、JPEG、OpenXPS、XPS、PDF(MMR圧縮)、PDF(JPG圧縮)、PDF(高圧縮)、PDF(OCR)※3				
ドライバー		TWAIN Driver、WIA Driver				

※1 DP-7110(両面同時読み取りタイプ)装着時　※2 オプション対応　※3 Scan extension kit(A)が必要です。

FAX機能　カラーA3複合機

※オプションのFAX System 12が必要です。

	TASKalfa 6052ci	TASKalfa 5052ci	TASKalfa 4052ci	TASKalfa 3252ci	TASKalfa 2552ci
適用回線	加入電話回線、Fネット(G3サービス)				
走査線密度	ノーマル:8dot/mm×3.85line/mm、ファイン:8dot/mm×7.7line/mm、スーパーファイン:8dot/mm×15.4line/mm、ウルトラファイン:16dot/mm×15.4line/mm、600×600dpi				
通信速度	33.6/31.2/28.8/26.4/24.0/21.6/19.2/16.8/14.4/12.0/9.6/7.2/4.8/2.4kbps				
符号化方式	MMR、MR、MH、JBIG				
通信モード	スーパーG3				
送信原稿サイズ	A3～A6、長尺:1,600mm(A4幅)※1				
記録紙サイズ	A3～A6R				
電送時間	3秒未満(JBIG使用時)※2				
メモリー容量	170MB				

※1 420mmを超えるサイズはオプションが必要です。
※2 A4判700字程度の原稿を標準の画質(8×3.85本/mm)で高速モード(33,600bps)で送信時の速さです。
※FAX System 12を2枚装着することでマルチポートFAXに対応します。

基本仕様・コピー機能　モノクロA3複合機

	TASKalfa 6002i	TASKalfa 5002i	TASKalfa 4002i
形式	デスクトップ		
カラー対応	モノクロ		
読み取り解像度	600dpi×600dpi		
書き込み解像度	4,800dpi相当×1,200dpi、1,200dpi×1,200dpi		
階調	256階調		
画像メモリー/大容量ストレージ	4GB、SSD:8GB、HDD: 320GB		
ホストインターフェイス	Hi-Speed USB2.0×1、USBホスト×4、ネットワークインターフェイス(1000Base-T/100Base-TX/10Base-T)×1 オプションインターフェイス×2、無線LAN※1		
原稿サイズ	最大A3～最小A6タテ 画像欠け幅:先端4.0+1.5/0mm、後端4mm以下、左右4mm以下		
用紙サイズ	カセット1:A4～A6タテ、カセット2:SRA3(320×450mm)～A6タテ、長尺(304.8×1,220mm)、ハガキ　※コピー/スキャン時最大A3		
用紙種類※2	普通紙/再生紙/コート紙/厚紙/薄紙/ラベル紙/OHP/タブ紙/封筒※3/ハガキ※3 ペーパーフィーダー:52～300g/m²、手差し:52～300g/m²、長尺136～163g/m²		
ウォームアップタイム※4	17秒以下		
ファーストコピータイム	3.4秒以下	3.7秒以下	4.5秒以下
連続複写速度	60枚/分	50枚/分	40枚/分
複写倍率	等倍時1:1(±0.8%)、固定倍率:25%、50%、70%、81%、86%、115%、122%、141%、200%、400% ズーム:25%～400%(1%単位の任意選択)		
給紙方式/給紙容量	550枚ペーパーフィーダー(64g/m²)×2段+手差し165枚(64g/m²)、長尺1枚(手差し)		
連続複写枚数	1～999枚(テンキー方式)		
電源	AC 100V 15A 50/60Hz		
消費電力 最大	1,500W		
消費電力 コピー/プリントモード	830W	710W	580W
消費電力 レディモード	40W		
消費電力 低電力モード	40W		
消費電力 スリープモード	0.9W		
消費電力 プラグインオフモード	0.1W		
エネルギー消費効率	159kWh/年　区分:複合機d	124kWh/年　区分:複合機c	95kWh/年　区分:複合機c
大きさ(幅×奥行×高さ)	602×665×790mm(コンタクトガラス上面)		
機械占有寸法	920×665mm(手差しトレイ使用時)　1,688×665mm(フルシステム)		
質量	82kg(トナーコンテナを含まず)		

※1 オプション　※2 両面印刷時は64～256g/m²　※3 封筒は洋形4号(ハグルマ封筒:Nケント100g/m²)、洋形2号(ハート封筒:Nケント100g/m²)、ハガキは印字上手ナチュラル(190g/m²)を推奨します。　※4 22℃、60%RH環境下での仕様です。

プリント機能　モノクロA3複合機

	TASKalfa 6002i	TASKalfa 5002i	TASKalfa 4002i
連続プリント速度	コピー仕様と同等		
ファーストプリントタイム	3.8秒以下	4.3秒以下	5.1秒以下
書き込み解像度	4,800dpi相当x1,200dpi、1,200dpix1,200dpi		
ページ記述言語	プリスクライブ※1		
対応プロトコル	TCP/IP(IPv4/IPv6)、NetBEUI		
対応OS	Windows Vista/7/8/8.1/10 Windows Server 2008/2008 R2/2012/2016 Mac OS X(10.5～)		
内蔵フォント	アウトラインフォント: 93フォント(PCL6)、136フォント(KPDL3)、8フォント(Windows Vista) ビットマップフォント:1フォント、79フォントはアウトラインフォントで処理 日本語: 平成明朝体™W3、平成ゴシック体™W5(アウトライン・JIS第一/第二水準準拠) OCR文字: OCR-A、OCR-B、OCR-カナ		
エミュレーション	PCL6(PCL5e/PCL-XL)、KPDL3(PostScript Level3互換)、PDF Direct Print、XPS、EPSON VP-1000※2、NEC PC-PR201※2、IBM-5577※2		
インターフェイス	ネットワークインターフェイス(1000Base-T/100Base-TX/10Base-T)×1、Hi-Speed USB2.0×1、IEEE802.11b/g/n※2		
バーコード生成機能	1次元バーコード(45タイプ)、2次元バーコード(PDF417 1タイプ)		

※1 機種により対応するコマンドが異なります。　※2 オプション対応

スキャン機能　モノクロA3複合機

		TASKalfa 6002i	TASKalfa 5002i	TASKalfa 4002i
原稿サイズ	原稿台	最大A3		
	DP	最大A3 最小A6タテ		
	長尺	最大1,900mm		
読み取り解像度		600dpi、400dpi、300dpi、200dpi、200×100dpi、200×400dpi		
原稿読み取り速度※1 (300dpi)	片面原稿	(カラー)100ページ/分 (白黒)100ページ/分		
原稿読み取り速度※1 (300dpi)	両面原稿	(カラー)180ページ/分 (白黒)180ページ/分		
インターフェイス		ネットワークインターフェイス(1000Base-T/100Base-TX/10Base-T)×1、Hi-Speed USB2.0×1、IEEE802.11b/g/n※2		
対応プロトコル		SMB、SMTP、FTP、FTP overSSL、USB、TWAIN Driver、WSD-Scan		
対応OS		TWAIN Driver:Windows Vista/7/8/8.1/10 Windows Server 2008/2008 R2/2012/2012 R2 WIA Driver:Windows Vista/7/8/8.1/10 Windows Server 2008/2008 R2/2012/2012 R2		
出力フォーマット		TIFF(MMR圧縮)、JPEG、OpenXPS、XPS、PDF(MMR圧縮)、PDF(JPG圧縮)、PDF(高圧縮)、PDF(OCR)※3		
ドライバー		TWAIN Driver、WIA Driver		

※1 DP-7110(両面同時読み取りタイプ)装着時　※2 オプション対応　※3 Scan extension kit(A)が必要です。

FAX機能　モノクロA3複合機

※オプションのFAX System 12が必要です。

	TASKalfa 6002i	TASKalfa 5002i	TASKalfa 4002i
適用回線	加入電話回線、Fネット(G3サービス)		
走査線密度	ノーマル:8dot/mm×3.85line/mm、ファイン:8dot/mm×7.7line/mm、スーパーファイン:8dot/mm×15.4line/mm、ウルトラファイン:16dot/mm×15.4line/mm、600×600dpi		
通信速度	33.6/31.2/28.8/26.4/24.0/21.6/19.2/16.8/14.4/12.0/9.6/7.2/4.8/2.4kbps		
符号化方式	MMR、MR、MH、JBIG		
通信モード	スーパーG3		
送信原稿サイズ	A3～A6、長尺:1,600mm(A4幅)※1		
記録紙サイズ	A3～A6R		
電送時間	3秒未満(JBIG使用時)※2		
メモリー容量	170MB		

※1 420mmを超えるサイズはオプションが必要です。
※2 A4判700字程度の原稿を標準の画質(8×3.85本/mm)で高速モード(33,600bps)で送信時の速さです。
※FAX System 12を2枚装着することでマルチポートFAXに対応します。

TASKalfa 6052ciシリーズ
エコマーク商品
省エネ・3R設計
16155019

TASKalfa 6002iシリーズ
エコマーク商品
省エネ・3R設計
16155020

本製品は国際エネルギースタープログラムの基準に適合しています。

本製品はグリーン購入法の基準に適合しています。

◎ISO14001認証
京セラドキュメントソリューションズ(株)は、環境マネジメントシステムISO14001認証取得会社です。

安全にお使いいただくために
- ご使用の前に取扱説明書をよくお読みの上、正しくお使いください。
- 表示された正しい電源、電圧でお使いください。
- アース接続を確実に行ってください。故障や漏電の場合、感電するおそれがあります。

注　意

※Windowsは米国Microsoft Corporationの米国およびその他の国における登録商標です。※Windowsの正式名称はMicrosoft Windows Operating Systemです。
※その他本カタログに記載の会社名および製品名・ロゴマークは、各社の商標または登録商標です。

※製品改良のため、仕様、外観などは予告なく変更することがありますので、営業担当者にお確かめください。※製品の色は印刷のため実際とは異なる場合があります。※カタログに記載されている画像サンプルは機能説明のために作成したもので実際の出力サンプルとは異なります。※機械本体価格には、消耗品類の価格は含まれておりません。※価格およびサービス体系、その他くわしい内容につきましては、営業担当者におたずねください。※特殊作業(階段作業・クレーン車使用など)の場合、別途料金が必要となりますのであらかじめご了承ください。※国内外で流通する紙幣・貨幣・政府発行の証券類、未使用の郵便切手・官製はがき、政府発行の印紙・証券類をコピーすることは、法律で禁止されています。※著作権の目的となっている書類・音楽・絵画・版画・地図・映画・図面・写真などの著作物は、個人のにまたは、家庭内、その他これに準ずる限られた範囲内で使用するためにコピーする以外は、禁じられています。※本資料の全部または一部を無断で複写・複製することを禁じます。※本製品の故障・誤作動やその他不具合により生じた直接・間接の損害に関しては当社は一切その責任を負いませんのであらかじめご了承ください。※保守サービスのために必要な補修用性能部品の最低保有期間は複写機の製造中止後7年間です。※本カタログに記載されている仕様・数値等は、一定条件のもとに測定されたものです。実際にはお客様の印刷環境(気温/湿度、品質維持のための調整動作等)、印刷条件(用紙サイズ、用紙方向、厚紙印刷、印刷原稿等)などにより異なります。